多功能平均电流型 LED 恒流驱动器

概述

OC522C 是一款外围电路简单的多功能平均电流型 LED 恒流驱动器，适用于 5-100V 电压范围的降压 BUCK 大功率调光恒流 LED 领域。

OC522C 的 PWM 端口支持超小占空比 PWM 调光，可响应最小 60ns 的脉宽。PWM 端口为高电平时，芯片正常工作。为低电平芯片时，芯片输出关闭。

OC522C 采用平均电流控制算法，输出电流恒流精度≤±3%，且输出电流受输入输出电压、系统电感的影响小；芯片内部集成环路补偿，外围电路简洁，系统更加稳定可靠。

OC522C 采用 SOP8 封装。

特点

◆支持高辉调光，65536：1 调光比

◆宽输入电压：5-100V

◆平均电流工作模式

◆高效率：最高可达 95%

◆输出电流可调范围 60mA~1.2A

◆内驱 100V/2A 的 MOS

◆内置 5.5V 稳压管

◆最大工作频率 1MHz

◆恒流精度≤±3%

◆支持 PWM 调光

◆封装：SOP8

应用领域

◆景观亮化洗墙灯

◆舞台调光效果灯

◆高端汽车照明

◆LCD 背光照明

◆建筑照明
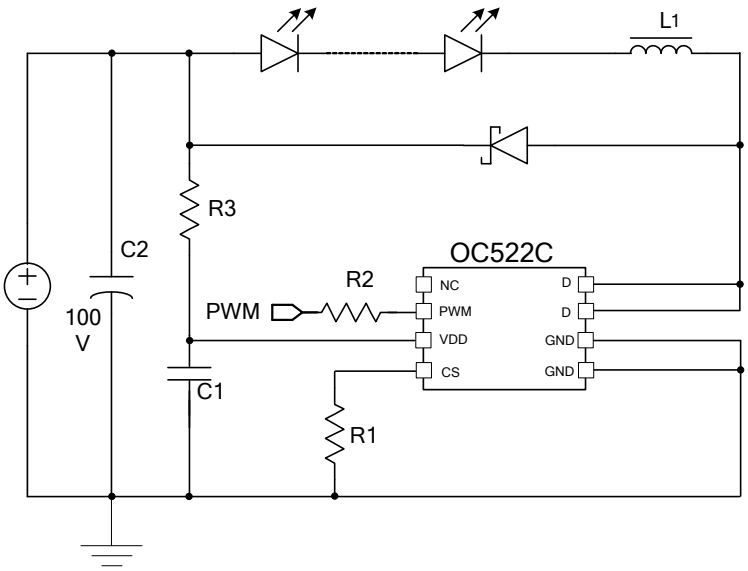
典型应用电路图